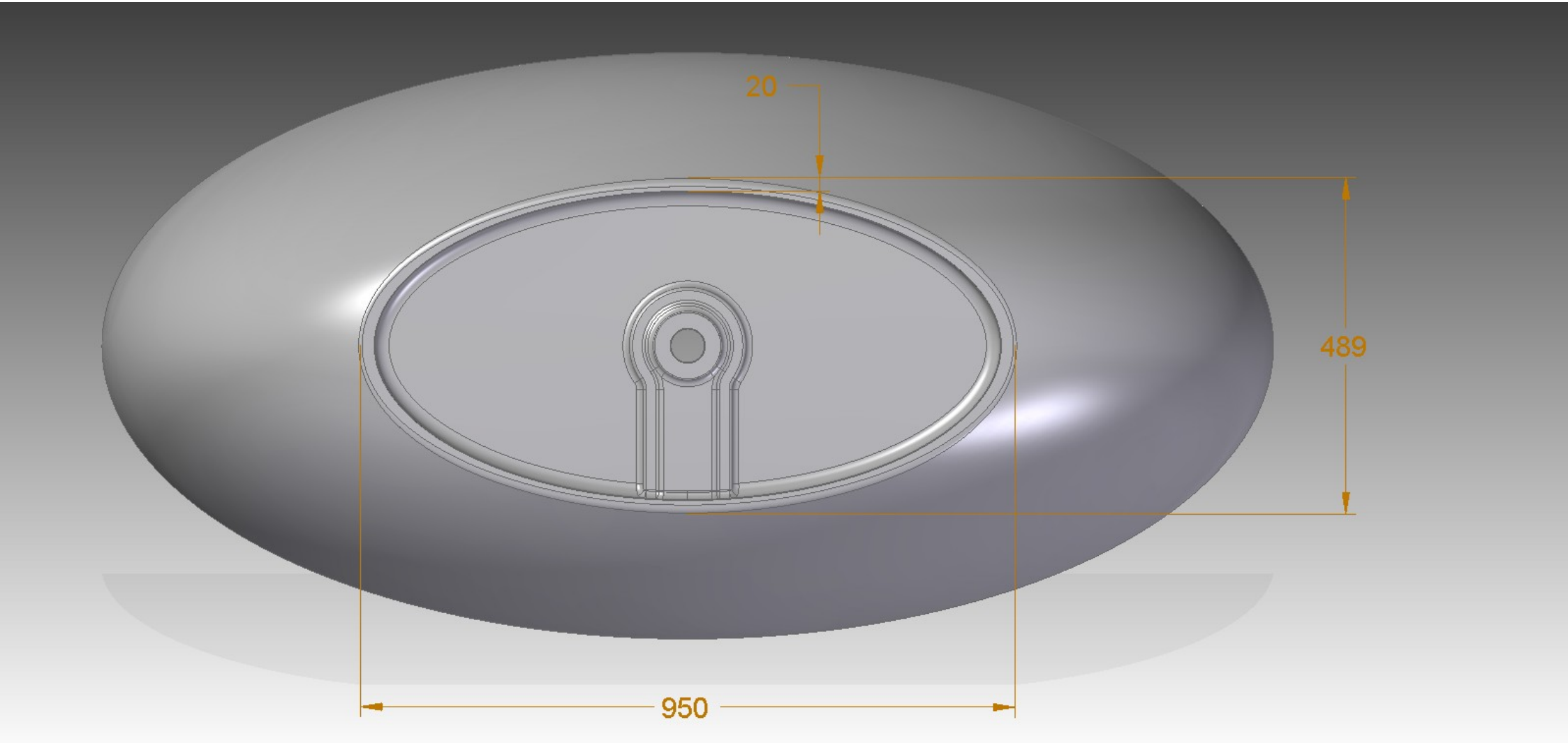
20
489
950

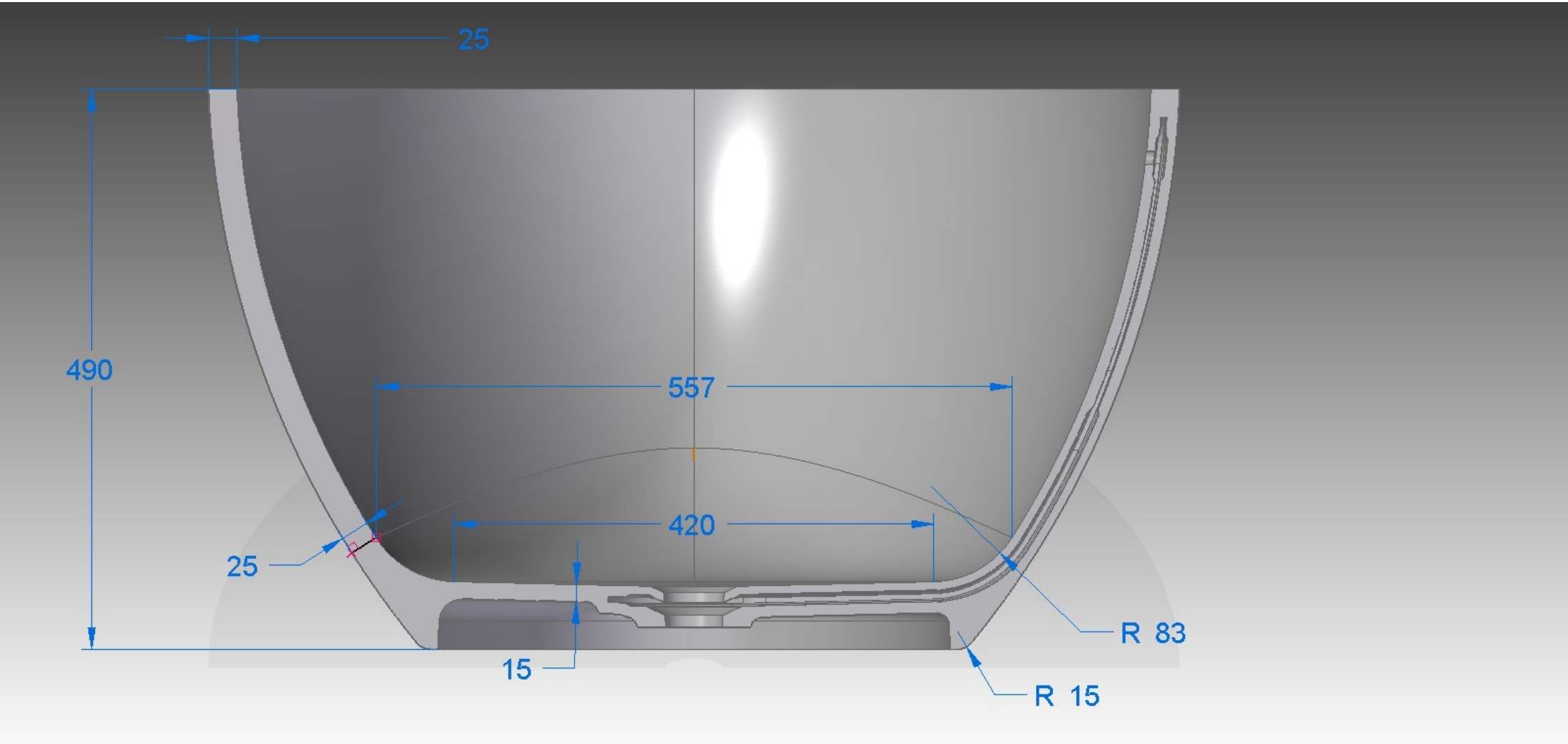
25
490
557
420
25
15
R 83
R 15

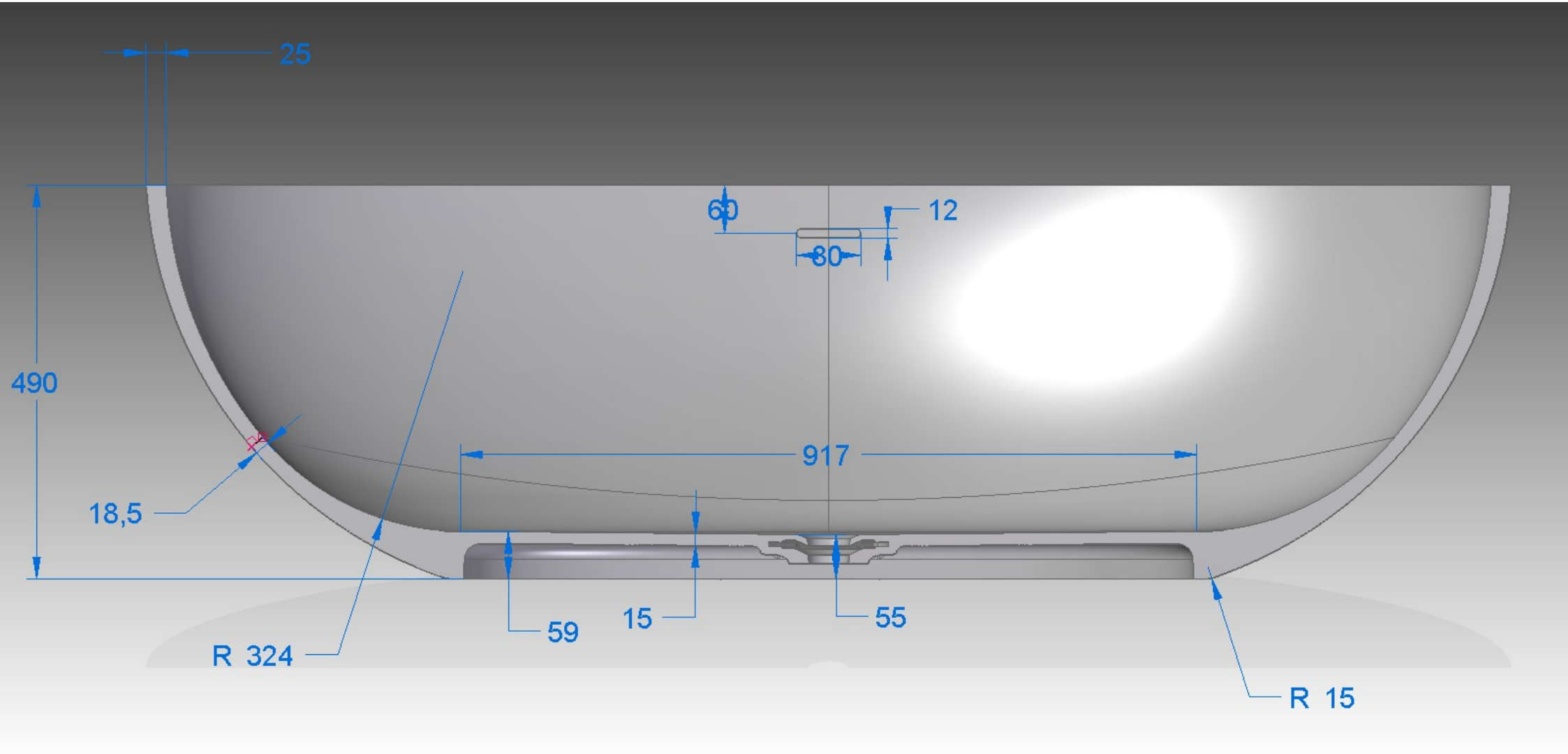
25
60
12
80
490
917
18,5
R 324
59
15
55
R 15

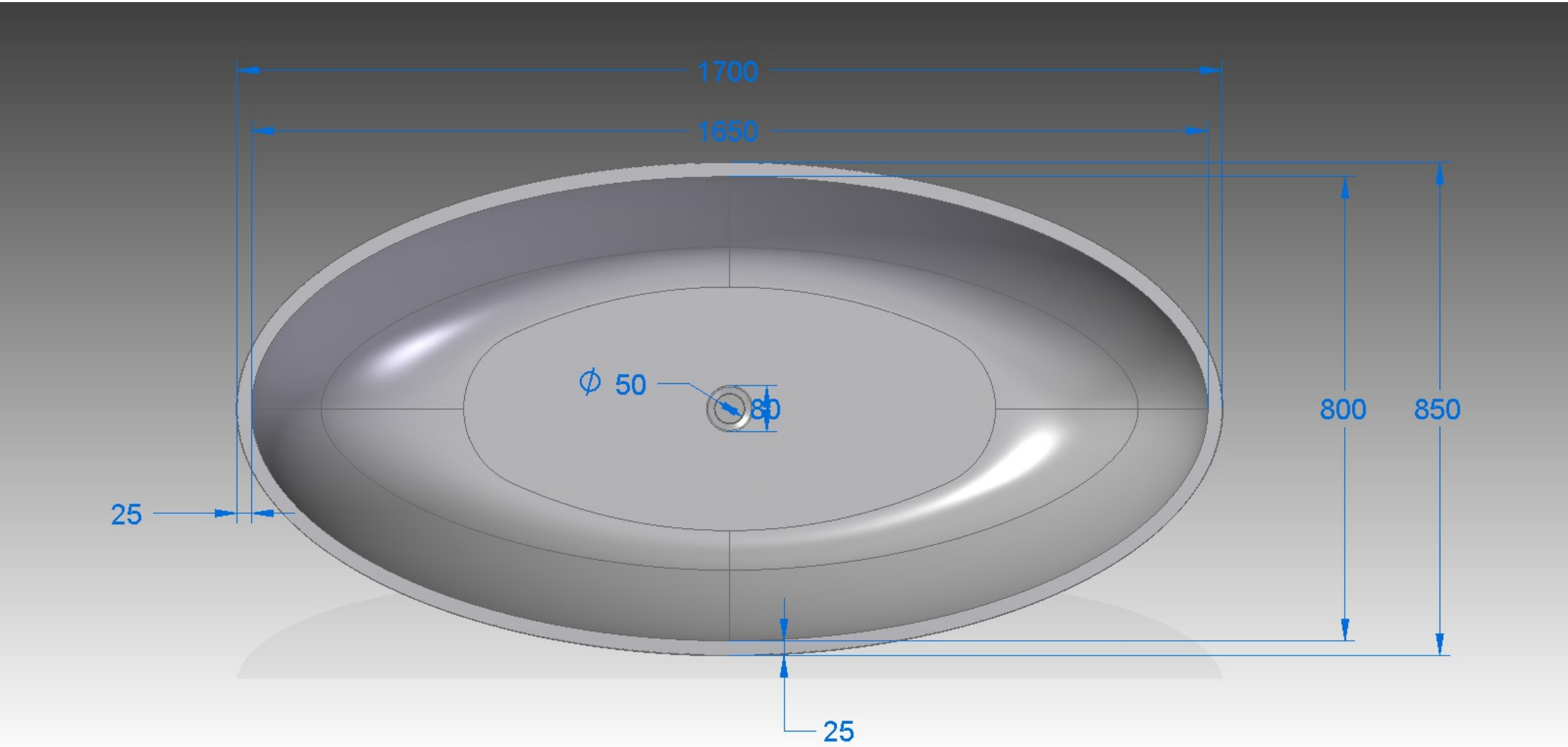
1700
1650
Ø 50
80
800
850
25
25